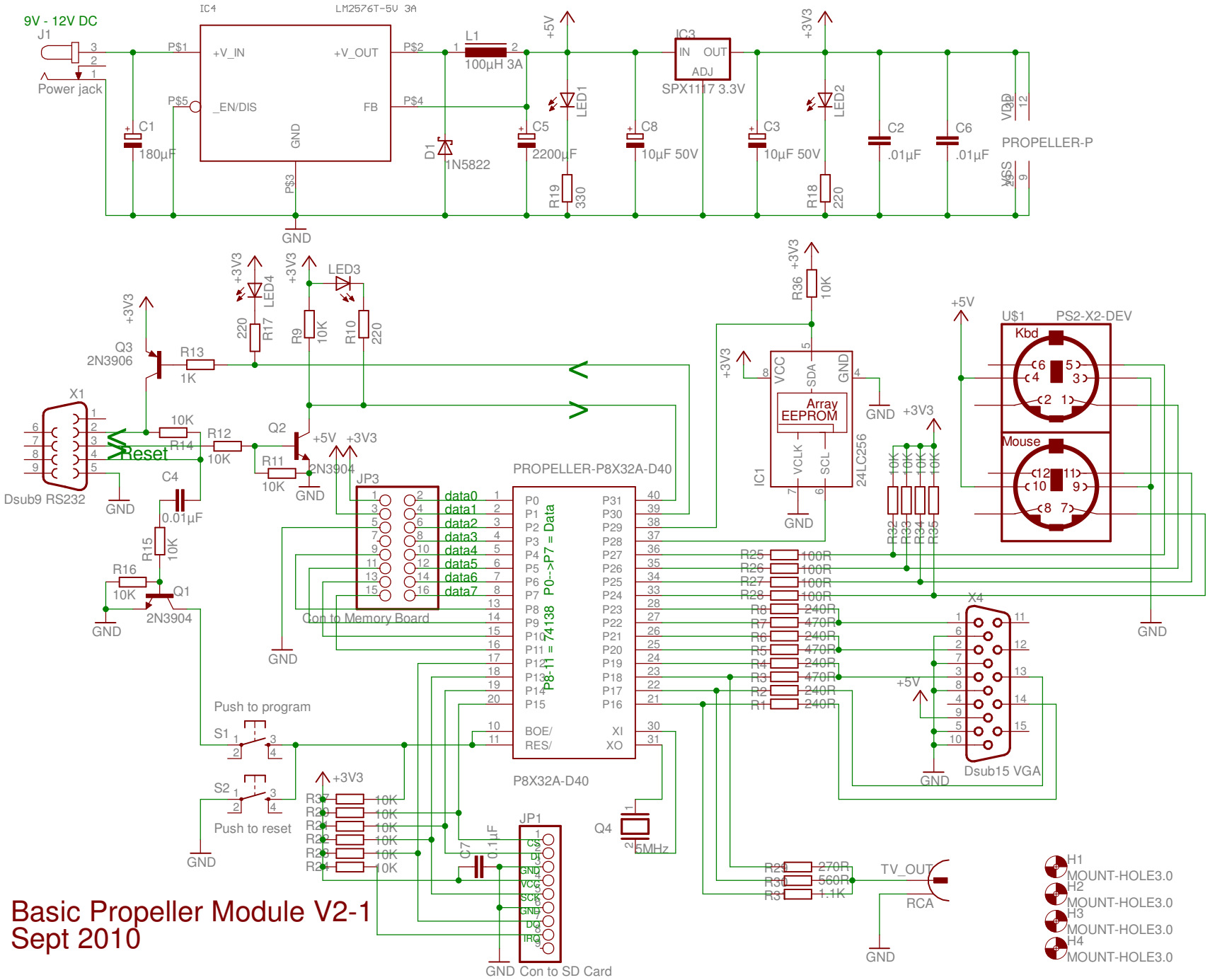

Basic Propeller Module V2-1
Sept 2010