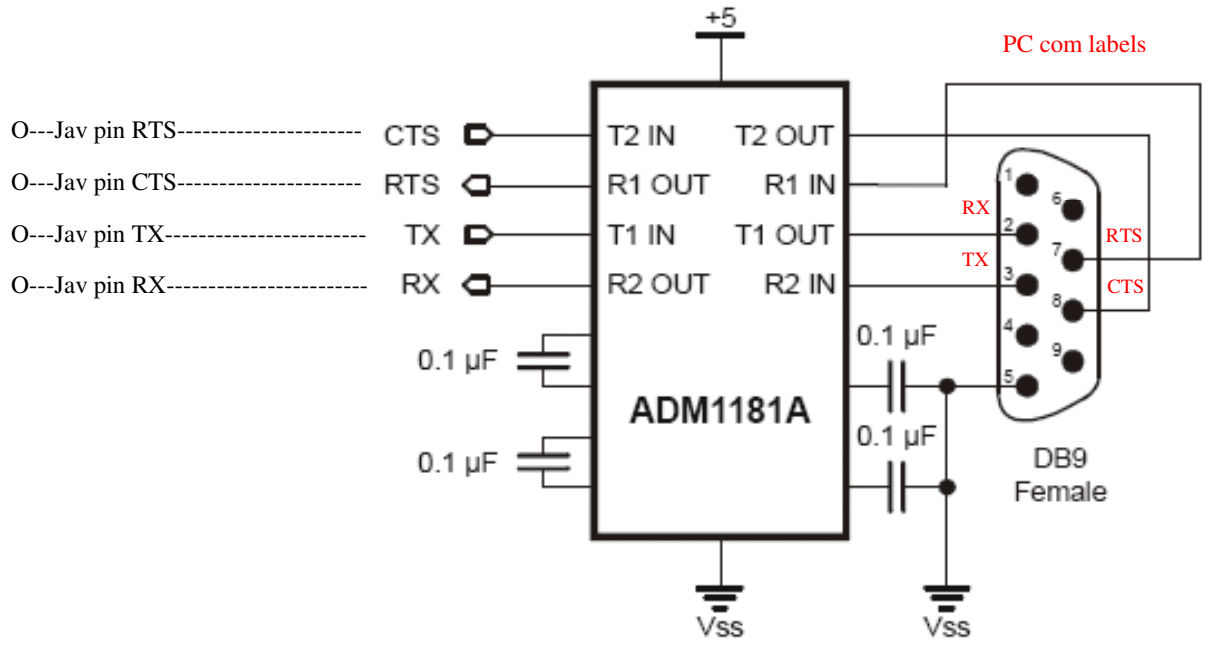RS-232 DCE AppMod Schematic