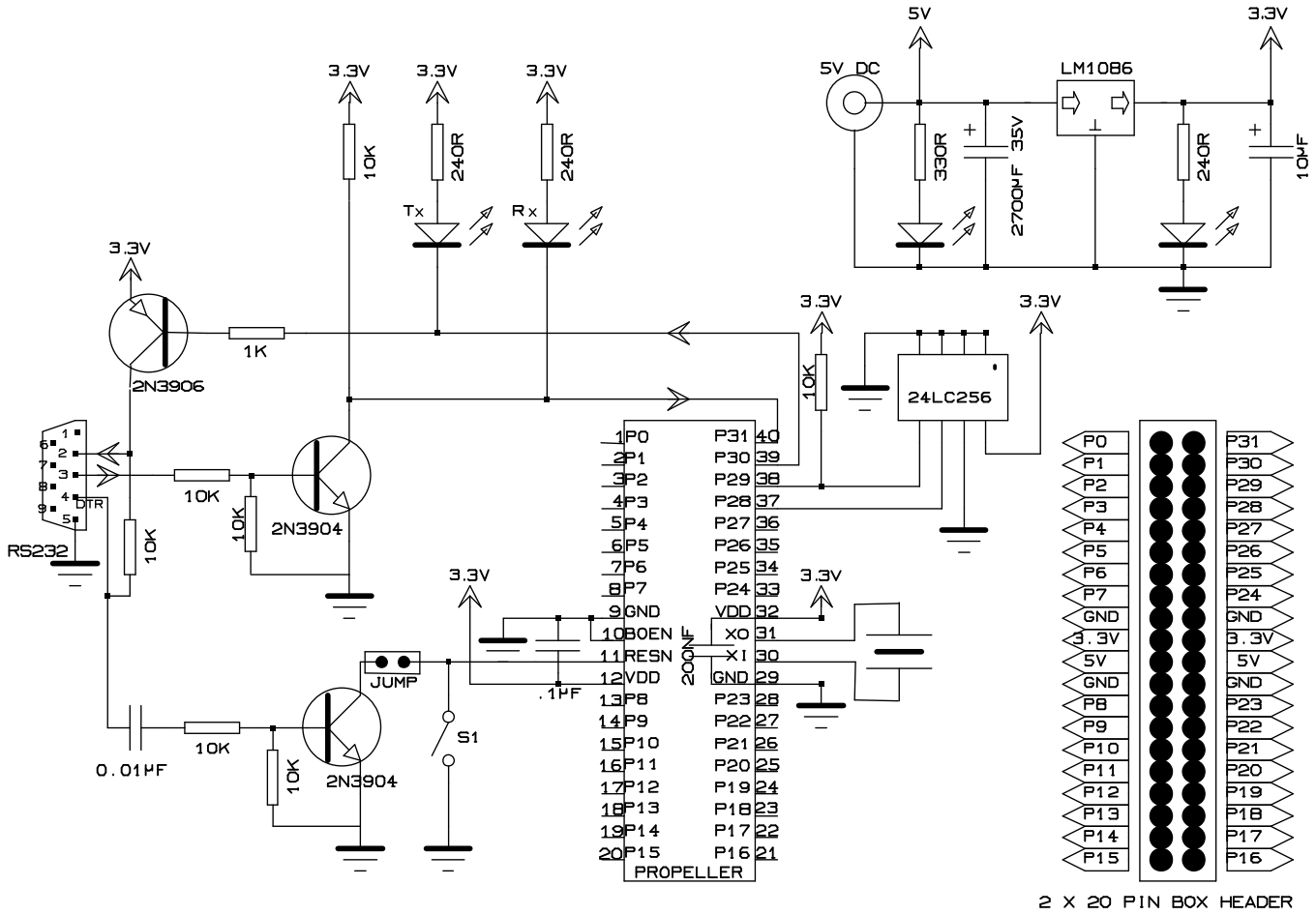
5V
3.3V
5V DC
LM1086
330R
2700µF 35V
240R
10µF
3.3V
3.3V
3.3V
10K
240R
240R
Tx
Rx
3.3V
1K
2N3906
3.3V
3.3V
10K
24LC256
RS232
DTR
10K
10K
2N3904
10K
3.3V
JUMP
.1µF
200nF
S1
0.01µF
10K
10K
2N3904
1 P0
2 P1
3 P2
4 P3
5 P4
6 P5
7 P6
8 P7
9 GND
10 BOEN
11 RESN
12 VDD
13 P8
14 P9
15 P10
16 P11
17 P12
18 P13
19 P14
20 P15
P31 40
P30 39
P29 38
P28 37
P27 36
P26 35
P25 34
P24 33
VDD 32
XO 31
XI 30
GND 29
P23 28
P22 27
P21 26
P20 25
P19 24
P18 23
P17 22
P16 21
PROPELLER
P0 P31
P1 P30
P2 P29
P3 P28
P4 P27
P5 P26
P6 P25
P7 P24
GND GND
3.3V 3.3V
5V 5V
GND GND
P8 P23
P9 P22
P10 P21
P11 P20
P12 P19
P13 P18
P14 P17
P15 P16
2 X 20 PIN BOX HEADER