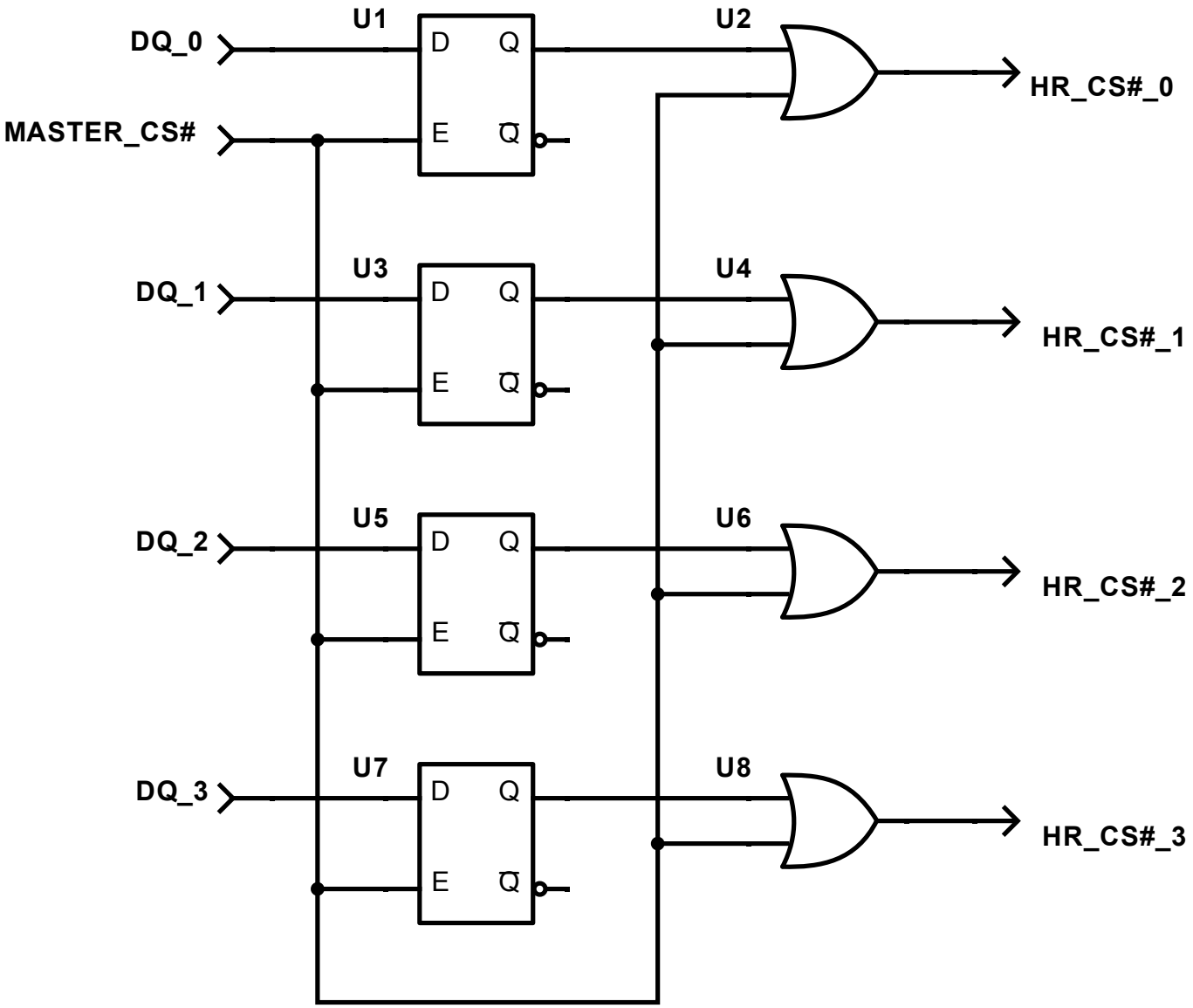
DQ_0
MASTER_CS#
DQ_1
DQ_2
DQ_3
U1
U2
U3
U4
U5
U6
U7
U8
D
Q
E
Q̄
HR_CS#_0
HR_CS#_1
HR_CS#_2
HR_CS#_3