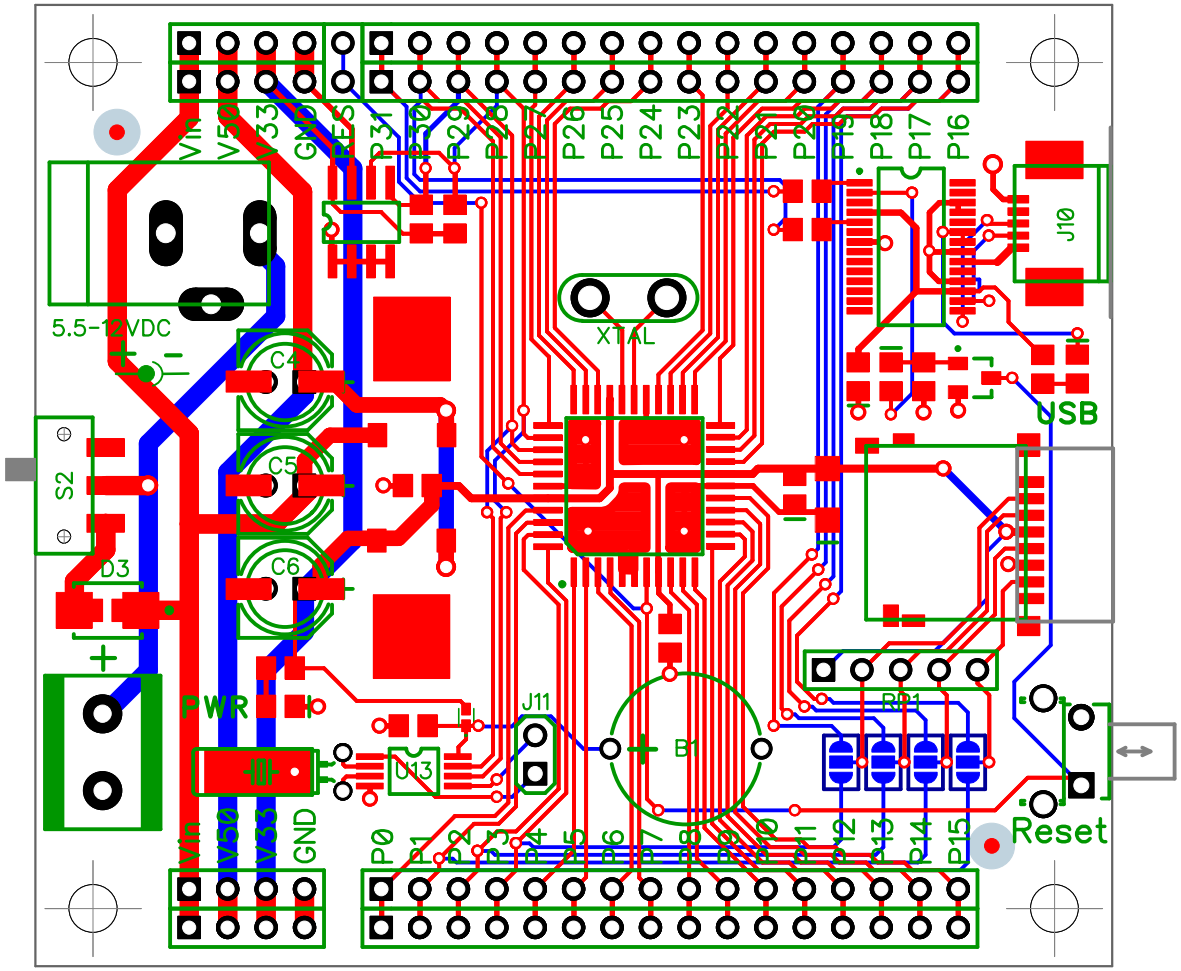
Vin
V50
V33
GND
RES
P31
P30
P29
P28
P27
P26
P25
P24
P23
P22
P21
P20
P19
P18
P17
P16
5.5-12VDC
C4
C5
C6
S2
D3
PWR
U13
J11
XTAL
B1
J10
USB
RP1
Reset
P0
P1
P2
P3
P4
P5
P6
P7
P8
P9
P10
P11
P12
P13
P14
P15